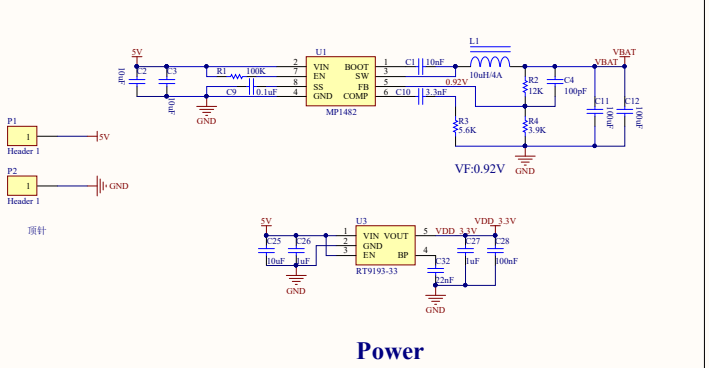

Power

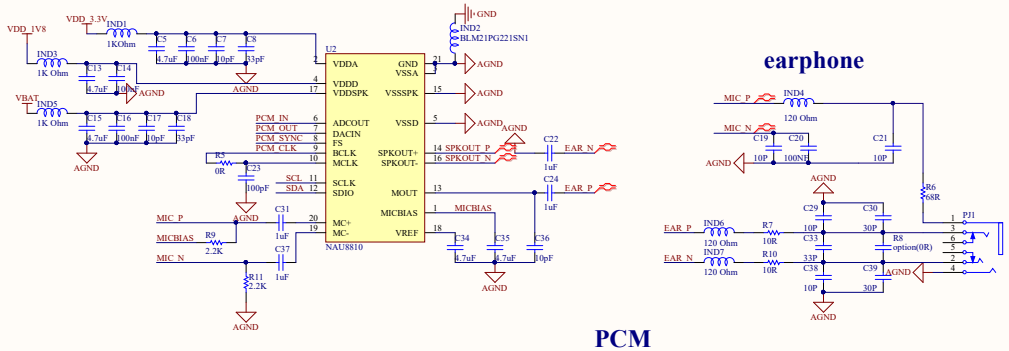

音频IC需要使用3电源，否则干扰太大。

PCM

earphone

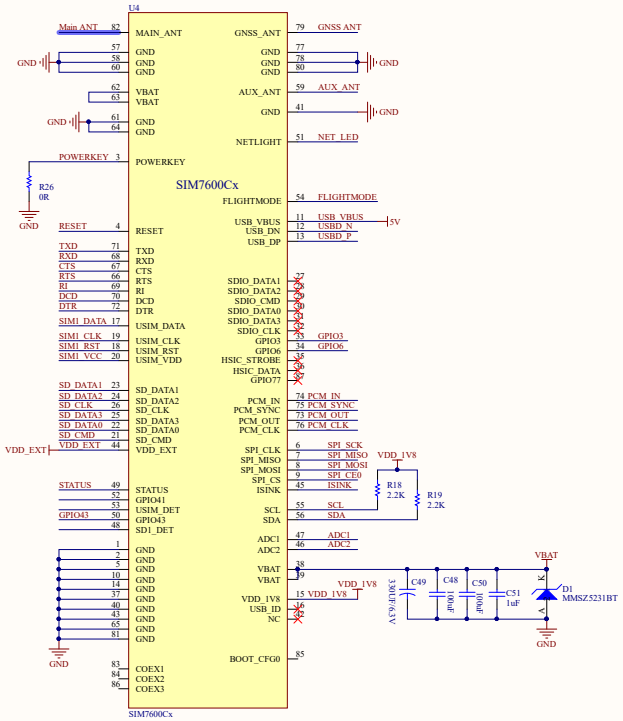

SIM7600Cx

Antenna

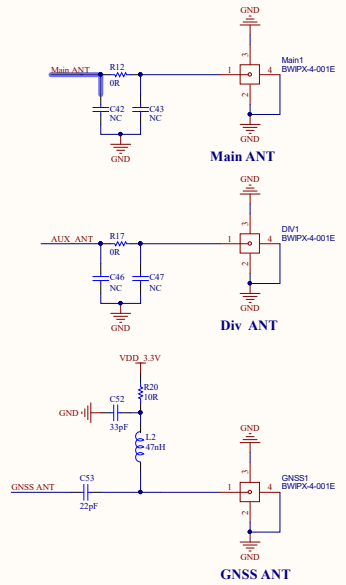

Main ANT

Div ANT

GNSS ANT

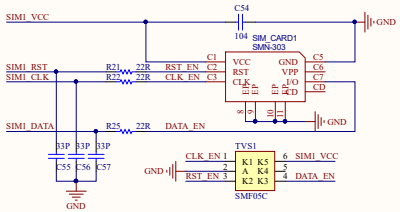

SIM_CARD

Indicator light

1.8V系统

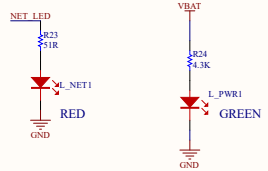

NET

PWR

Waveshare_logo

SIM7600X 4G HAT (B)